AOA-A-S series

PLATE FIN TYPE

屋外型 Outdoor use

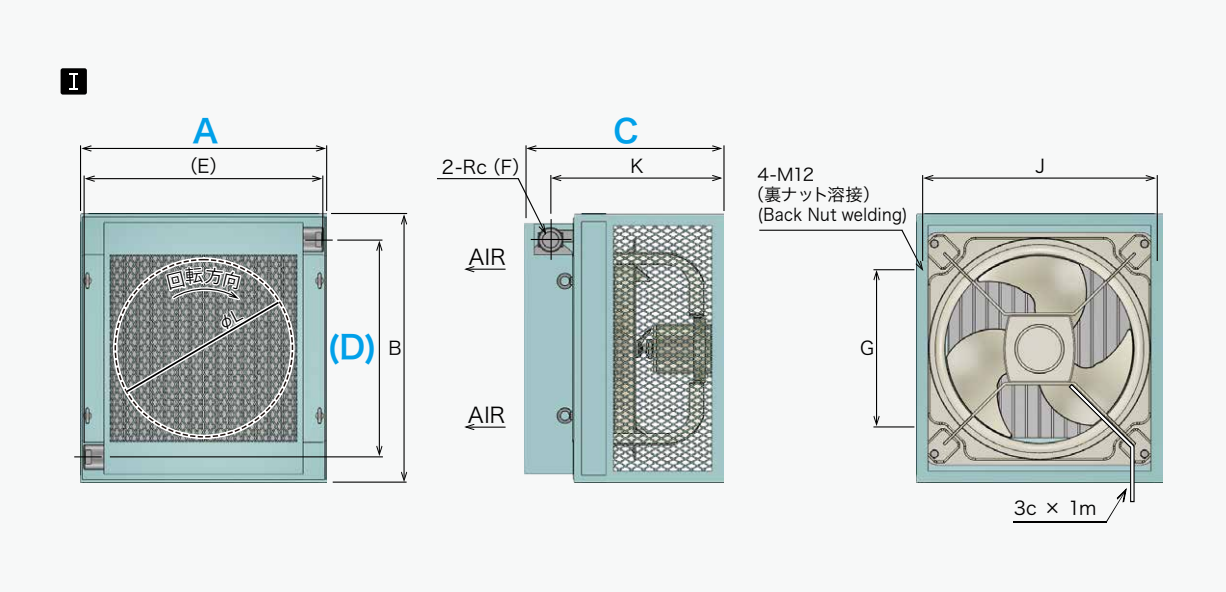

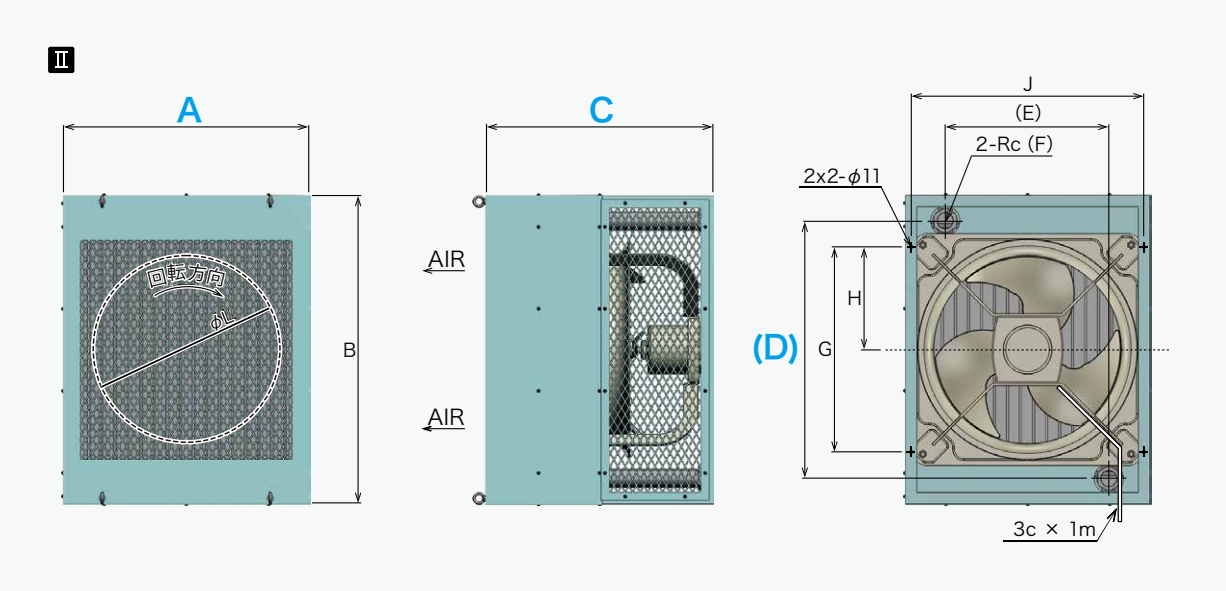

⚠ **警　告**	AOA-A-S シリーズの取付面側には、ファンガードがついておりません。 けが・事故を防ぐため、回転羽根部が露出しない場所に設置するか、AOA-A シリーズをお選び下さい。
⚠ **Caution**	Fan guard is not equipped on the mounting surface side of AOA-A-S series. To prevent injury and accident, install where the rotating blades are not exposed, otherwise AOA-A series is recommended.

標準電源　Standard power supply	3 φ 200/200/220V　50/60/60Hz	最高使用圧力（サージ圧力を含む） Max. working pressure (Including surge pressure)	0.98MPaG
最高使用温度　Max. working temperature	100℃	標準塗装色　Standard paint color	ライトブルー　Light blue

MODEL	外形図 Dimensions	A	B	C	D	E	F	G	H	J	K	L	質量 Mass (kg)	有圧換気扇 Ventilating fan 公称出力 ※ Output	有圧換気扇 Ventilating fan 極数 Poles
AOA-108A-SK	Ⅰ	550	600	480	480	540	1	350	—	510	423	400	47	0.2kW	4P
AOA-194A-S	Ⅱ	560	700	450	580	430		400	150	526	—		62		
AOA-252A-SK	Ⅰ	660	720	530		640	1 1/2		—	620	461	500	73	0.75kW	
AOA-360A-S	Ⅱ		830	610	690	440		550	275	626	—		96		
AOA-620AG-S : 50Hz専用 AOA-620AR-S : 60Hz専用		950	1140	850	990	740	2	850	425	916	—	740	180	3.7kW	6P

※Nominal　単位 Unit：mm

※お問い合わせの際は電源もお知らせ下さい。 例）AOA-108A-SK　3φ400V 50Hz
※AOA-620A□-Sは、50Hzと60Hzを兼用できませんのでご注意ください。
型式の□に周波数を表わす記号が入ります。50Hz: G　60Hz: R
※For inquiries on RADIATOR TYPE HEAT EXCHANGER, please inform not only the model but also the power supply.
ex.) AOA-108A-SK　3φ400V 50Hz
※AOA-620A□-S : 50Hz and 60Hz cannot be shared.
The frequency symbol is displayed in the model □. 50Hz: G　60Hz: R

性能グラフ PERFORMANCE

条件 Condition
流体：ISO VG32 相当 / 油入口温度：65℃ / 空気入口温度：35℃
Fluid：ISO VG32 equivalent. / Oil inlet temperature : 65℃ / Air inlet temperature : 35℃

圧力損失グラフ PRESS. DROP

条件 Condition
流体：ISO VG32 相当 / 油温：50℃
Fluid：ISO VG32 equivalent. Oil temperature : 50℃

上記と異なる条件でご使用の場合は P33 の「選定仕様書」を正確に記入の上、弊社までご連絡下さい。
Please contact us online for your inquiries by filling out the specifications form in page34.

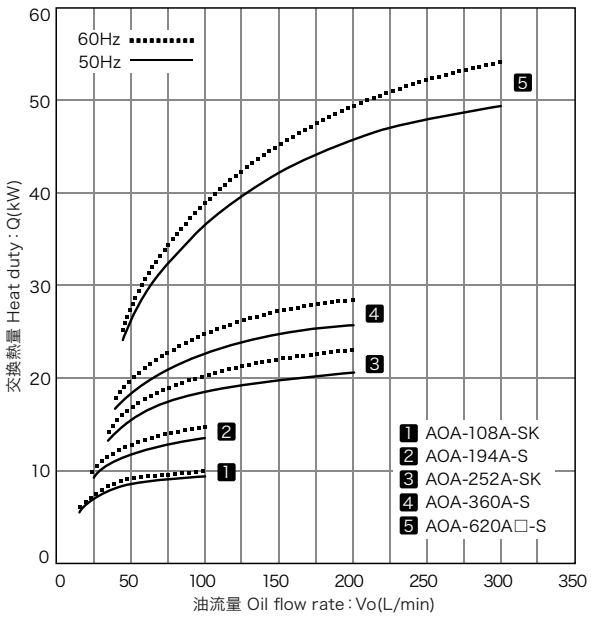

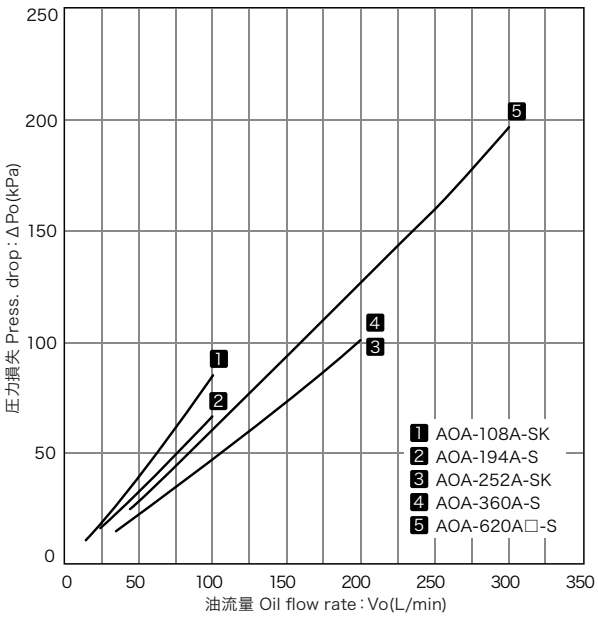

※本カタログ掲載の仕様及び外観等は、改良のため予告なく変更される場合があります。
The specifications in this catalog, including the products appearance, may change without prior notice.