HCD series

5-10B / PLAIN TUBE TYPE

清水用 For fresh water

型式表示例
Model display example

1 HCD - 2 870 3 F 4 2

1 シリーズ Series
HCD：プレーンチューブ [Plain tube]
清水用 [For fresh water]
管側取合形状フランジ [Water port connection flange type]
末尾にAが入っている場合は、標準外になります。
If "A" is in the end, it is special specification.

2 モデルナンバー Model number

4 胴側流量区分 Oil flow rate category
1：1型 [Type1]
2：2型 [Type2]
3：3型 [Type3]

3 胴側取合形状
Oil port connection type
F：フランジ [Flange]

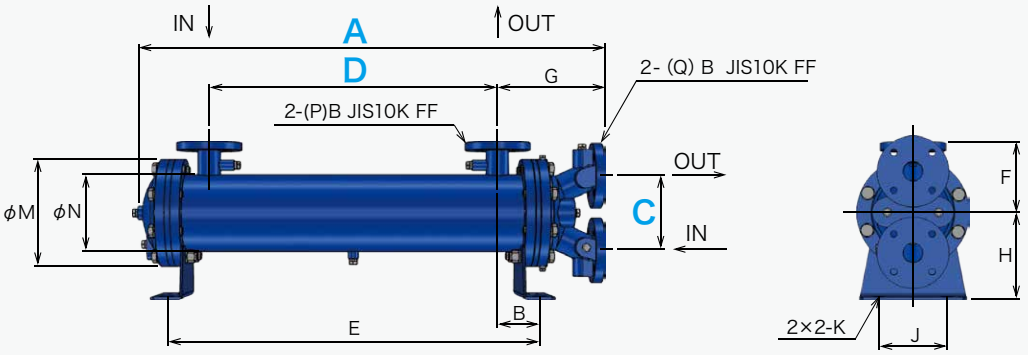

最高使用圧力 Max. working pressure	胴側：0.98MPaG / 管側：0.49MPaG Shell side : 0.98MPaG / Tube side : 0.49MPaG
最高使用温度 Max. working temperature	胴側：80℃ / 管側：80℃ Shell side: 80℃ / Tube side: 80℃
標準塗装色 Standard paint color	メタリックブルー Metallic blue

1 2	A	B	C	D	E	F	G	H	J	K	M	N	P	Q	質量 Mass (kg)	伝熱面積 Area (m²)
HCD-510	789	78	150	460	616	140	203	160	120	18×25	195	139.8	1 1/4	1 1/4	48	0.83
512	899			570	726										51	0.99
514	1014			685	841										54	1.15
516	1134			805	961										57	1.33
518	1244			915	1071										60	1.49
520	1369			1040	1196										63	1.67
HCD-620	982	82	160	620	784	150	222	180	140	18×30	230	165.2	1 1/2	1 1/2	71	1.61
623	1092	79.5		735	894		219.5								75	1.85
625	1162			805	964										77	2.00
627	1237			880	1039										80	2.17
630	1342			985	1144										84	2.40
HCD-840	1135	84	200	720	888	180	255	200	160	22×35	280	216.3	2	2	135	3.27
850	1335			920	1088										145	4.03
860	1535			1120	1288										155	4.80
870	1755			1340	1508										170	5.64
880	1965			1550	1718										185	6.45
HCD-1080	1240	94	220	780	968	220	285	250	200	22×35	340	267.4	2 1/2	2 1/2	199	6.98
1090	1360			900	1088										214	7.88
10100	1470			1010	1198										224	8.70
10120	1710			1250	1438										249	10.4
10140	1950			1490	1678										274	12.2
10160	2190			1730	1918										299	14.0

単位 Unit：mm

※性能グラフは HC シリーズと同様。
The performance curve is the same as HC series.

※本カタログ掲載の仕様及び外観等は、改良のため予告なく変更される場合があります。
The specifications in this catalog, including the products appearance, may change without prior notice.