LCD series

5-10B / FIN TUBE TYPE

清水用 For fresh water

型式表示例
Model display example

1 LCD - 2 870 3 F 4 2

1 シリーズ Series
LCD：フィンチューブ [Fin tube]
清水用 [For fresh water]
管側取合形状フランジ [Water port connection flange type]
末尾にAが入っている場合は、標準外になります。
If "A" is in the end, it is special specification.

2 モデルナンバー Model number

3 胴側取合形状 Oil port connection type
F：フランジ [Flange]

4 胴側流量区分 Oil flow rate category
1：1型 [Type1]
2：2型 [Type2]
3：3型 [Type3]

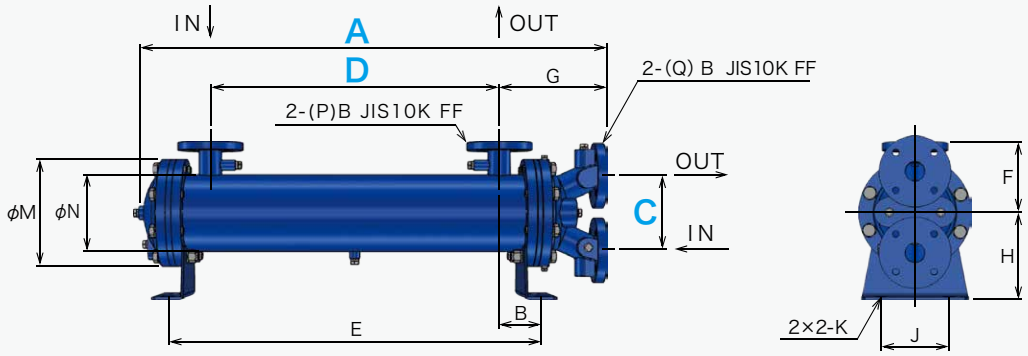

最高使用圧力 Max. working pressure	胴側：0.98MPaG / 管側：0.49MPaG Shell side : 0.98MPaG / Tube side : 0.49MPaG
最高使用温度 Max. working temperature	胴側：80℃ / 管側：80℃ Shell side: 80℃ / Tube side: 80℃
標準塗装色 Standard paint color	メタリックブルー Metallic blue

1 2	A	B	C	D	E	F	G	H	J	K	M	N	P	Q	質量 Mass (kg)	伝熱面積 Area (m^2)
LCD-515	765			430	584										51	1.72
520	895			560	714										55	2.23
525	1035	77	150	700	854	140	210	160	120	18×25	195	139.8	1 1/2	1 1/4	59	2.78
530	1155			820	974										62	3.24
535	1275			940	1094										66	3.71
LCD-625	800			400	594										70	2.50
630	930			530	724										75	3.24
640	1070			670	864										81	4.03
645	1190	97	160	790	984	160	245	180	140	18×30	230	165.2	2	1 1/2	86	4.71
650	1310			910	1104										91	5.38
660	1420			1020	1214										95	6.01
665	1510			1110	1304										99	6.52
LCD-860	955			520	708										123	6.03
870	1095			660	848										133	7.50
885	1215			780	968										141	8.77
8100	1335			900	1088										150	10.0
8110	1445	94	200	1010	1198	180	265	200	160	22×35	280	216.3	2 1/2	2	158	11.1
8120	1535			1100	1288										164	12.1
8135	1685			1250	1438										175	13.7
8145	1755			1320	1508										180	14.4
8160	1925			1490	1678										192	16.2
LCD-10110	1120			640	848										189	11.1
10130	1240			760	968										201	12.9
10145	1360			880	1088										213	14.8
10165	1470			990	1198										224	16.5
10180	1560	104	220	1080	1288	220	295	250	200	22×35	340	267.4	3	2 1/2	233	17.9
10200	1710			1230	1438										249	20.3
10210	1780			1300	1508										256	21.4
10240	1950			1470	1678										273	24.0
10260	2070			1590	1798										285	25.9

単位 Unit：mm

※性能グラフは LC シリーズと同様。
The performance curve is the same as LC series.

※本カタログ掲載の仕様及び外観等は、改良のため予告なく変更される場合があります。
The specifications in this catalog, including the products appearance, may change without prior notice.